OFSW TYPE (外徑36,導程10)

◀ 一般標準型

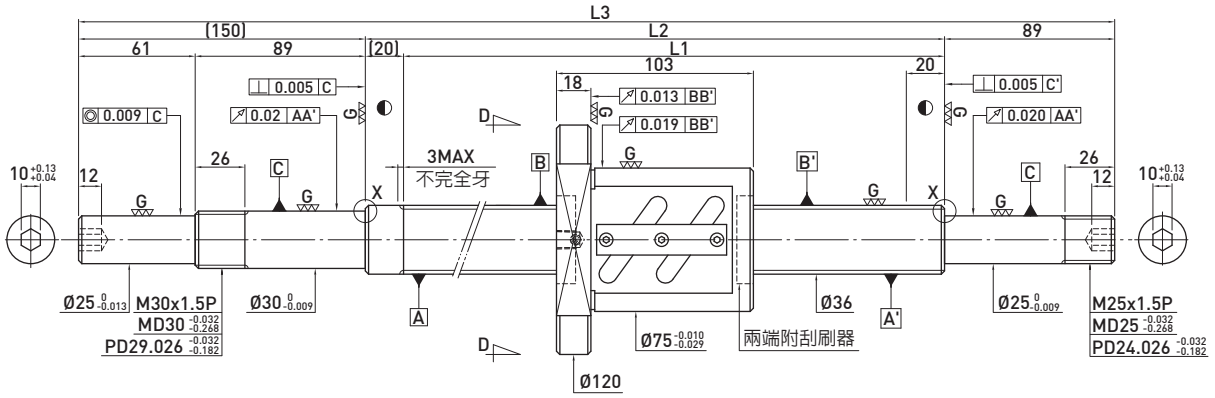

滾珠螺桿資料表	
旋向	右旋
導程(mm)	10
導程角	4.86°
節圓直徑P.C.D(mm)	37.4
珠徑(mm)	Ø6.35
珠卷數	2.5x1
動負荷C(Kgf)	2812
靜負荷 Co(Kgf)	6334
軸向間隙(mm)	0
預壓扭矩(Kgf-cm)	3.91~8.13
間隔鋼珠	-

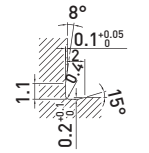

F0.4x0.2DIN509
X 詳圖

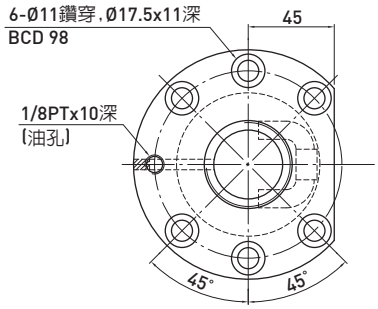

D-D 視圖

單位：mm

行程	HIWIN 型號	L1	L2	L3	精度等級
350	R36-10B1-OFSW-480-670-0.018	480	500	670	5
550	R36-10B1-OFSW-680-870-0.018	680	700	870	5
850	R36-10B1-OFSW-980-1239-0.018	980	1000	1239	5
1250	R36-10B1-OFSW-1380-1639-0.018	1380	1400	1639	5
1650	R36-10B1-OFSW-1780-2039-0.018	1780	1800	2039	5