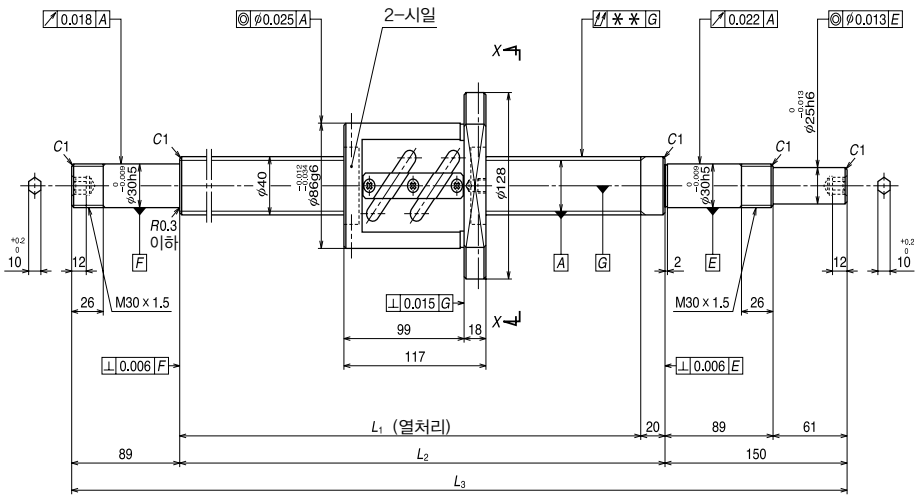

호칭번호	스트로크		스크류축 길이		
	호칭	최대 (L_1 – 너트길이)	L_1	L_2	L_3
W4006SA-3Z-C5Z12	500	563	680	700	939
W4009SA-5Z-C5Z12	500	863	980	1000	1239
W4013SA-3Z-C5Z12	1200	1263	1380	1400	1639
W4017SA-3Z-C5Z12	1600	1663	1780	1800	2039
W4024SA-1Z-C5Z12	2300	2363	2480	2500	2739

비고 1. NSK 서포트 유니트 환형 WBK30DF-31을 사용할것을 권장합니다.
2. 납입시에는 방청제가 도포되어 있기 때문에 사용시에는 윤활제(오일 또는 그리스)를 공급하여 주십시오..
3. 허용회전수는 dm · n과 위험속도로 결정됩니다. B505페이지를 참조하여 주십시오.