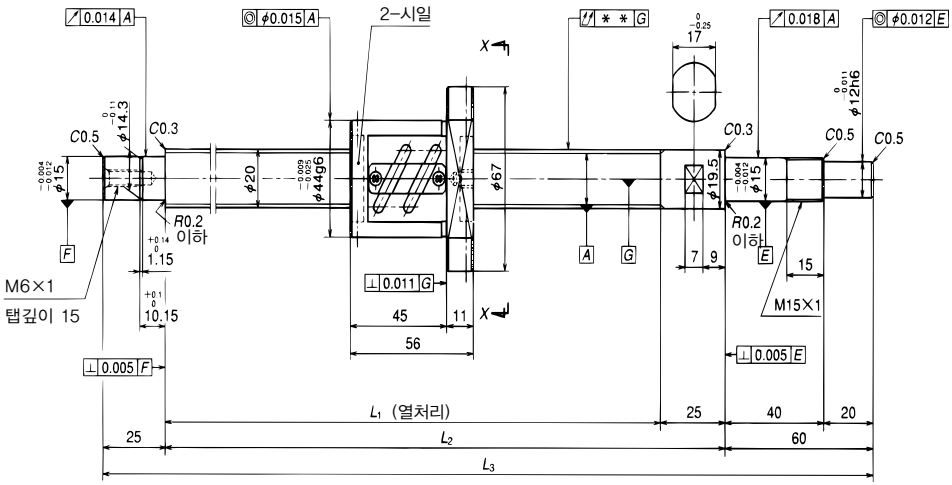

호칭번호	스트로크		스크류축 길이		
	호칭	최대 (L_1 – 너트길이)	L_1	L_2	L_3
W2002SA-3P-C5Z5	150	169	225	250	335
W2002SA-4P-C5Z5	200	219	275	300	385
W2003SA-2P-C5Z5	300	319	375	400	485
W2004SA-2P-C5Z5	400	419	475	500	585
W2005SA-2P-C5Z5	500	519	575	600	685
W2006SA-1P-C5Z5	700	719	775	800	885

비고 1. NSK 서포트 유니트 각형 WBK15-01A(고정), WBK15S-01(단순지지), 환형 WBK15-11(고정)을 사용할것을 권장합니다.
2. 납입시에는 방청제가 도포되어 있기 때문에 사용시에는 윤활제(오일 또는 그리스)를 공급하여 주십시오..
3. 허용회전수는 dm · n과 위험속도로 결정됩니다. B505페이지를 참조하여 주십시오.