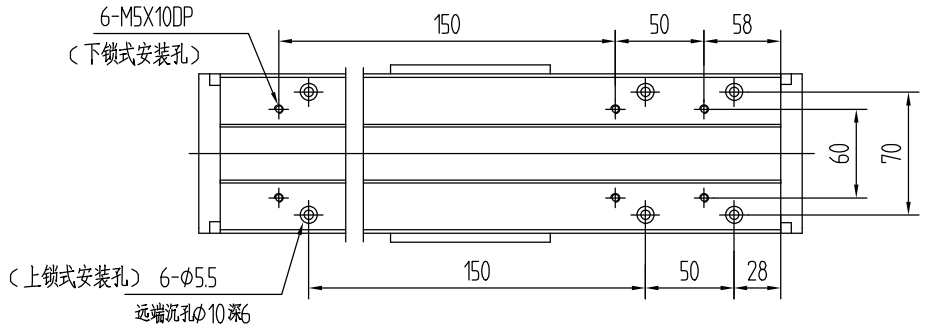

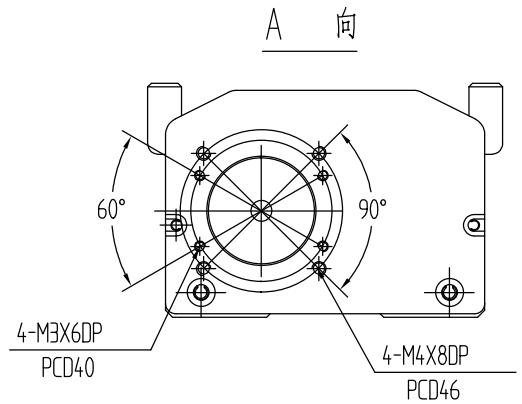

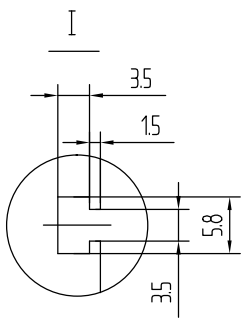

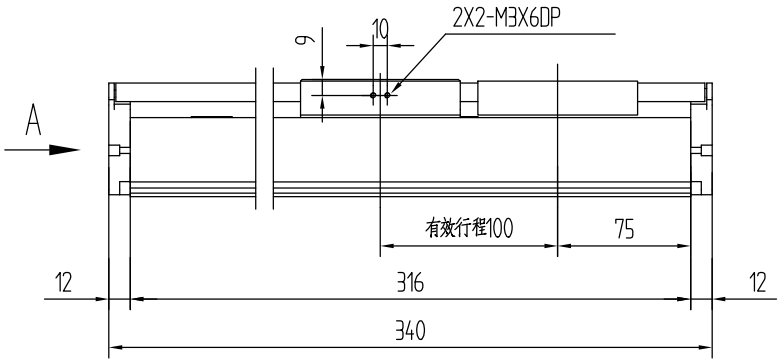

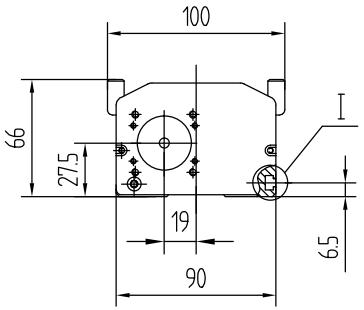

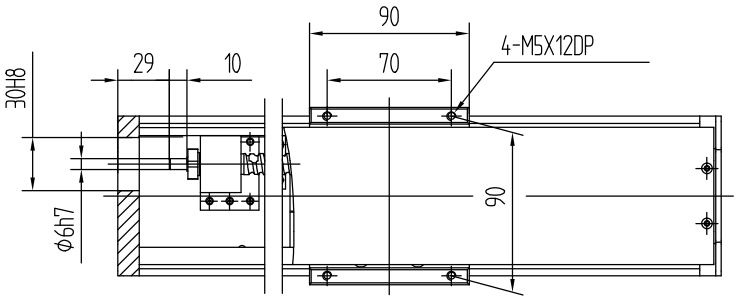

					模组	TKA9010C-100A1F0		
标记	处数	更改文件号	签 字	日 期	组合	图 样 标 记	重量	比例
设 计			标准审查				3.78	1:3
校 对			审 定			共 页	第 页	
审 核			批 准			南京哈宁轴承制造有限公司		
工艺审查			日 期					

借通用件登记
描 图
校 描
旧底图总号
签 字
刘长岭
日 期
2017-06-22

版本：A